Sexta

Miguel Milá. 2003
Lámpara de suspensión

SANTA & COLE

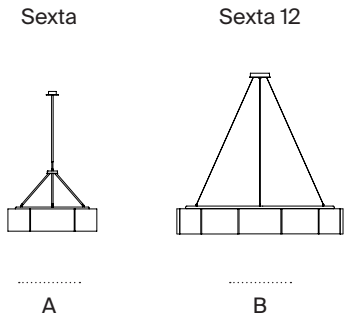

IP 20

Liviano círculo de pantallas de doble cara, dividido en seis partes de 60° (para su versión doméstica), o en doce partes de 30° (para su versión mayor). La composición final es muy hermosa y sobria, produce mucha luz muy bien matizada y renueva la vieja tradición de luminarias medievales de hierro con múltiples fuentes, ya que su ilustre y recio precedente es la lámpara Estadio del mismo autor.

Descripción general:
Estructura metálica cromada.
Pantallas de PVC translúcido blanco.
Difusores de metacrilato translúcido opal opcionales.
Florón circular metálico cromado.

(A) Sexta
4 opciones de soporte, con tubo telescópico: 40/75 cm / 15.75/29.5”, 82/152 cm / 32.3/59.8” ó 156/302 cm / 61.4/118.9” y sin tubo telescópico. 6 pantallas.
Incluye adaptador Junction Box Ø 11,7 cm / 4.6” (Mercado UL).

(B) Sexta 12
Sistema de suspensión de 1 soporte. 12 pantallas.
Adaptado para Junction Box (Mercado UL).

Fuente de luz:
Fuentes de luz recomendadas:

(A) Sexta
6 x Bombilla LED: 10 W
Otras fuentes de luz: 6 x Máx. 60 W

(B) Sexta 12
12 x Bombilla LED: 10 W
Otras fuentes de luz: 12 x Máx. 60 W

E27 - E26
(Alt. Máx. 115 mm / 4.5”)

No incluye fuente de luz.
Compatible con bombillas de Clase de eficiencia energética (C.E.E): A++... E.
Apta sólo para uso interior.
Utilice siempre la fuente de luz recomendada o una equivalente.

Tensión de entrada: 100, 120, 230 Vac.
(50 Hz / 60 Hz) Según destino.

Peso aproximado (sin embalaje):
(A) Sexta: 6 Kg / 13.2 lb
(B) Sexta 12: 8,2 kg / 18 lb

La información técnica facilitada por Santa & Cole puede ser modificada sin previo aviso. Defendemos la propiedad intelectual.

Normativas:
CE
UNE-EN 60598
UNE-EN 55015
UNE-EN 60529

UL
Dry location only
UL-1598
E-353545

Mantenimiento:
Limpiar con un paño suave. No utilizar productos amoniacales, disolventes o abrasivos.

Otros:
La lámpara se entrega en distintos embalajes.
Junto al producto se entregan las instrucciones de montaje.

Modelo A: Sexta (Cotas en cm)

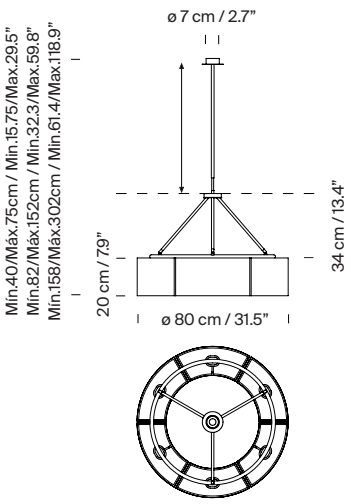
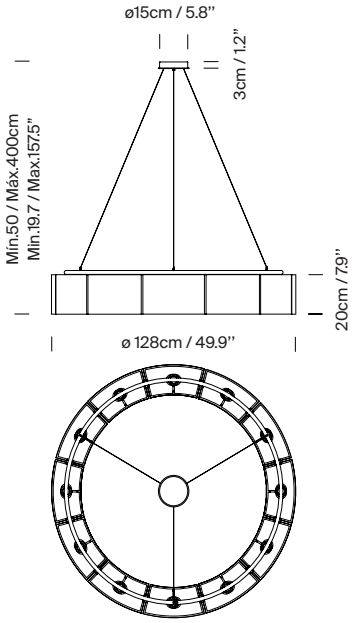
Modelo B: Sexta 12 (Cotas en cm)