Cabildo Wall LED 2700K

IP20

Regulable: +◑–

DISEÑO

Eric Solè

ESPECIFICACIONES

La luz indirecta modela el cuerpo de la lámpara, realzando su forma sinuosa y otorgándole un aspecto sorprendente de anillo luminoso.

DISEÑOS TÉCNICOS

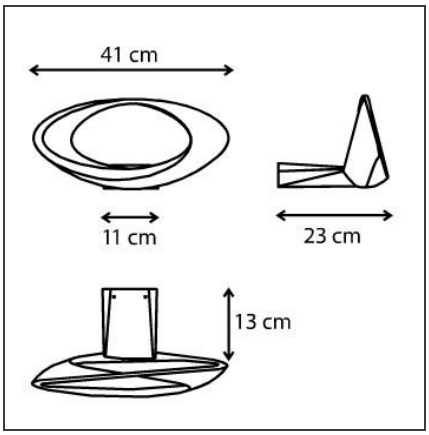

CARACTERÍSTICAS

Código del artículo:	1181W10A	**Material:**	Aluminium
Color:	Blanco	**Serie:**	Design
Instalación:	Pie, Pared, Suspensión	**Área de uso:**	Residential
		Emisión:	Indirecta Difusa
Entorno de uso:	Interior		

DIMENSIONES

Longitud:	cm 20	**Prueba calorífica:**	750
Ancho:	cm 41		
Altura:	cm 19		

LÁMPARAS INCLUIDAS

Categoría:	LED	**Temperatura de Color (K):**	2700K
Numero:	1	**Color Tolerance:**	MacAdam 2SDCM
Potencia (W):	28W	**CRI:**	90
Flujo Luminoso (lm):	2990lm		
Tipología:	0		
Class:	A		

LUMINARIA

Potencia (W):	28W	**Flujo Luminoso (lm):**	1996lm
Tensión de alimentación:	220-240V	**CCT:**	2700K
		Efficiency:	73%
		Efficacy:	71.29lm/W
		CRI:	95
		Dimmable Typology:	Push

Notas

Bombilla incluida