Castore table 25

IP20

DISEÑO

Michele De Lucchi, Huub Ubbens

ESPECIFICACIONES

El diseño del difusor esférico resalta por un cuerpo luminoso, suave y elegante, haciendo una transición suave de la luz intensa del difusor a la zona de sombra de la estructura de la lámpara. Base de zamak; cuerpo en resina termoplástica; Difusor de vidrio soplado.

DISEÑOS TÉCNICOS

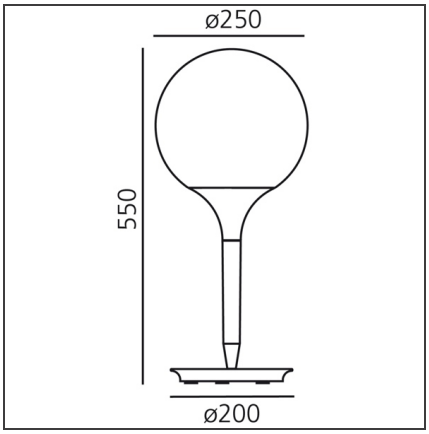

CARACTERÍSTICAS

Código del artículo:	1050010A	**Material:**	Zamak, polycarbonate, blown glass
Color:	Blanco		
Instalación:	Sobremesa		
Entorno de uso:	Interior	**Serie:**	Design
		Área de uso:	Hospitality, Retail, Residential
		Emisión:	Difusa

DIMENSIONES

Altura:	cm 55	**Resistencia al impacto:**	N/D
Diámetro base:	cm 20	**Prueba calorífica:**	750

LÁMPARAS NO INCLUIDAS

Categoría:	HALO	**Temperatura de Color (K):**	3000 K
Numero:	1	**Class:**	A
Potencia (W):	77 W		
Soporte:	E27		

ALTERNATIVE SOURCES

Categoría:	LED
Numero:	1
Potencia (W):	15W
Tipología:	2
Soporte:	E27
Class:	A

LUMINARIA

Potencia (W):	77W	**Flujo Luminoso (lm):**	1065lm
Tensión de alimentación:	220V-240V	**CCT:**	3000K
		Efficiency:	81%
		Efficacy:	14lm/W

Notas

Una tecla que enciende por contacto y que se encuentra en la base, permite la regulación de la intensidad luminosa y la memorización del último nivel de intensidad configurado y la posibilidad de elegir entre mando exclusivamente local y mando a distancia (toma accionada)

Nos reservamos el derecho a modificar las características de nuestro producto.
Para más información acerca del producto, visitar www.artemide.com