Mercury Suspension

IP20

Regulable: +◑–

DISEÑO

Ross Lovegrove

ESPECIFICACIONES

Una lámpara que consiste en un conjunto flotante de grandes guijarros debajo de un simple disco de aluminio moderna. A su vez, la grava reflejará entre sí, haciendo rebotar la luz entre sus superficies biomórficas lisas. Durante el día como un objeto escultórico que refleja la dinámica de la luz natural y el movimiento de personas a su alrededor. Cuerpos luminosos en aluminio fundido a presión; cuerpos reflectantes en material termoplástico moldeado por inyección, con acabado metalizado; reflector en aluminio moldeado.

DISEÑOS TÉCNICOS

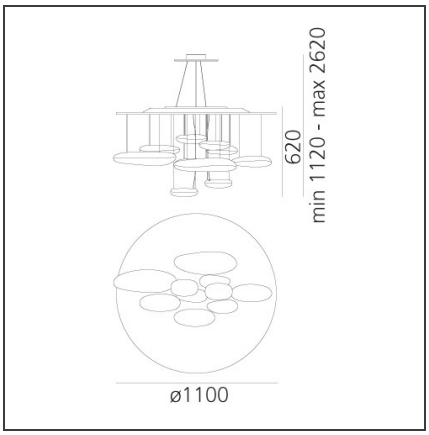

CARACTERÍSTICAS

Código del artículo:	1397110A	**Material:**	Aluminium, ABS, steel
Color:	Polished chrome	**Serie:**	Design, Hydro, Scenarios
Instalación:	Techo, Suspensión	**Área de uso:**	Hospitality, Office, Residential
Entorno de uso:	Interior	**Emisión:**	Indirecta

DIMENSIONES

Altura:	cm 60	**Prueba calorífica:**	650
Altura máxima del techo:	cm 200		

LÁMPARAS NO INCLUIDAS

Categoría:	HALO	**Color Rendering:**	1a
Numero:	2	**Temperatura de Color (K):**	2950K
Potencia (W):	160W		
Lbs:	Qt-de12		
Soporte:	R7s		
Duración (h):	2000h		

ALTERNATIVE SOURCES

Categoría:	LED
Numero:	2
Potencia (W):	11w
Flujo Luminoso (lm):	1110lm
Tipología:	2
Soporte:	R7s
Class:	A

LUMINARIA

Potencia (W):	320W	**Flujo Luminoso (lm):**	6600lm
Tensión de alimentación:	220V-240V	**CCT:**	3000K