Mercury Suspension LED 2700K

IP20

Regulable: +◑−

DISEÑO

Ross Lovegrove

ESPECIFICACIONES

Una lámpara que consiste en un conjunto flotante de grandes guijarros debajo de un simple disco de aluminio moderna. A su vez, la grava reflejará entre sí, haciendo rebotar la luz entre sus superficies biomórficas lisas. Durante el día como un objeto escultórico que refleja la dinámica de la luz natural y el movimiento de personas a su alrededor. Cuerpos luminosos en aluminio fundido a presión; cuerpos reflectantes en material termoplástico moldeado por inyección, con acabado metalizado; reflector en aluminio moldeado.

DISEÑOS TÉCNICOS

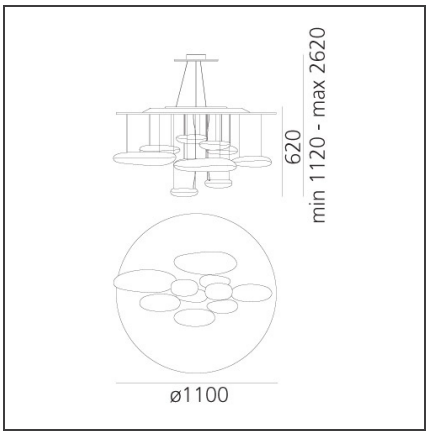

CARACTERÍSTICAS

Código del artículo:	1367W10A	**Material:**	Aluminium, ABS, steel
Color:	Polished chrome		
Instalación:	Techo, Suspensión	**Serie:**	Design, Hydro, Scenarios
Entorno de uso:	Interior		
		Área de uso:	Hospitality, Office, Residential
		Emisión:	Indirecta

DIMENSIONES

Altura:	cm 60	**Prueba calorífica:**	650
Altura máxima del techo:	cm 200		

LÁMPARAS INCLUIDAS

Categoría:	LED	**Temperatura de Color (K):**	2700K
Numero:	2	**Color Tolerance:**	MacAdam 2SDCM
Potencia (W):	23.62W	**CRI:**	90
Flujo Luminoso (lm):	2656lm	**Efficacy:**	112lm/W
Tipología:	0	**Service Life:**	50000-L70

LUMINARIA

Potencia (W):	58W	**Flujo Luminoso (lm):**	2893lm
Tensión de alimentación:	220V-240V	**CCT:**	2700K
		Efficiency:	54%
		Efficacy:	49.88lm/W
		CRI:	90
		Dimmable Typology:	Push