Mesmeri - Blanco

IP20

Regulable: +◑−

DISEÑO

Eric Solè

DISEÑOS TÉCNICOS

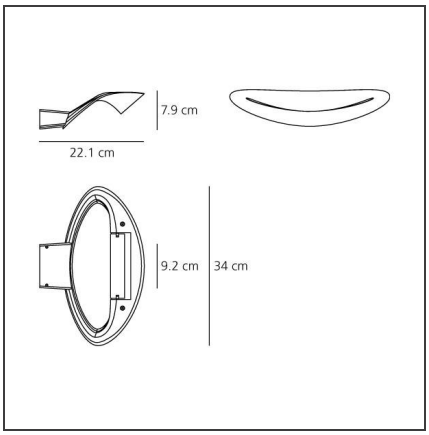

CARACTERÍSTICAS

Código del artículo:	0916010A	**Material:**	Aluminio
Color:	Blanco	**Serie:**	Design
Instalación:	Pared	**Área de uso:**	Hospitality, null, Residential
Entorno de uso:	Interior	**Emisión:**	Indirecta

DIMENSIONES

Longitud:	cm 34
Ancho:	cm 22.1
Altura:	cm 7.9
Ancho base:	cm 8.2

LÁMPARAS NO INCLUIDAS

Categoría:	HALO	**Color Rendering:**	1a
Numero:	1	**Temperatura de Color (K):**	3000K
Potencia (W):	230W		
Lbs:	Qt-de12		
Soporte:	R7s		
Duración (h):	2000h		

ALTERNATIVE SOURCES

Categoría:	LED
Numero:	1
Potencia (W):	11w
Flujo Luminoso (lm):	1110lm
Tipología:	2
Soporte:	R7s
Class:	A

LUMINARIA

Potencia (W):	230W	**Flujo Luminoso (lm):**	5000lm
Tensión de alimentación:	220V-240V	**CCT:**	3000K