Tutù, parete

by Valerio Bottin

FOSCARINI

DESCRIPCIÓN

Una sencilla banda en vidrio soplado que se dobla y describe el perfil de un suave volumen que acoge la fuente luminosa. Se trata de Tutù: un aplique que mantiene juntos el difusor y la montura con un agujón, una estructura que recuerda el moño de una bailarina. Su forma es asimétrica porque los dos lados paralelos tienen dos longitudes distintas y hace que sea todavía más versátil: se puede montar con el lado largo hacia arriba o hacia abajo. Tutù emite en la pared un haz luminoso intenso hacia arriba y hacia abajo y a través del difusor proyecta en el ambiente una luz cálida.

MATERIALES

Cristal soplado, aluminio y metal pintado

COLORES

Marfil, Blanco

Tutù, parete

detalles técnicos

FOSCARINI

Lámpara de pared de luz indirecta y difusa. Difusor en vidrio encamisado soplado a boca con procedimiento de soplado del vidrio no girado en el molde (“parado”), blanco en el interior y coloreado en el exterior, acabado brillante. Placa de fijación de pared y montura, donde se encuentra la parte luminotécnica, moldeada bajo presión de zamac pintada con polvos epoxídicos de color aluminio. Varillas decorativas que sujetan el vidrio en aluminio cepillado. El vidrio se puede orientar en las dos posiciones.

Tutù

ESQUEMA & EMISIÓN DE LA LUZ

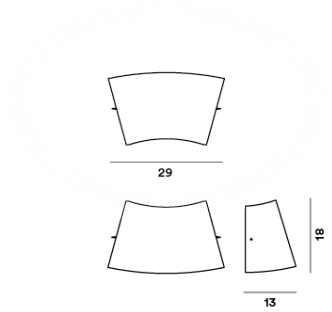

MATERIAL

Cristal soplado, aluminio y metal pintado

COLORES

PUNTO DE LUZ

13WE12
Non dimmerabile

40WE12
Non dimmerabile

CERTIFICACIÓN

IP 20

EFICIENCIA ENERGÉTICA

A+, A

Tutù, parete

Diseñador

FOSCARINI

VALERIO BOTTIN

Arquitecto y diseñador, es autor para Foscarini de los proyectos Double y Tutù, lámparas de estilo y uso transversal, realizadas en vidrio soplado.

Colabora con la Universidad de Padua en la investigación de nuevas soluciones para la iluminación.

FOSCARINI